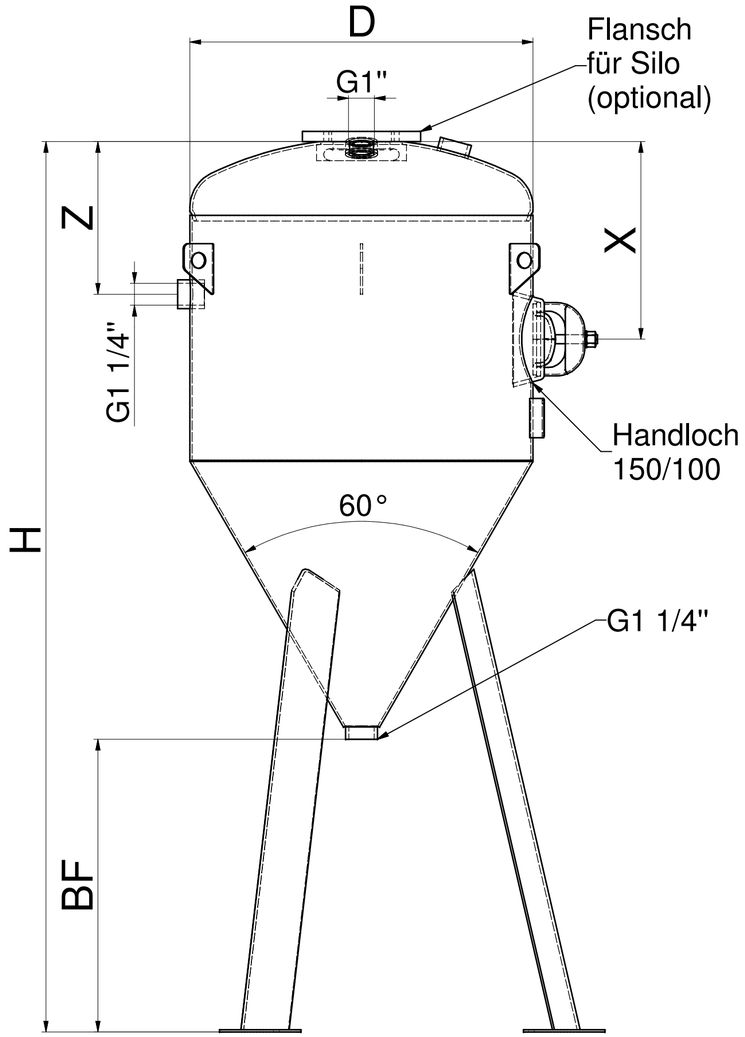

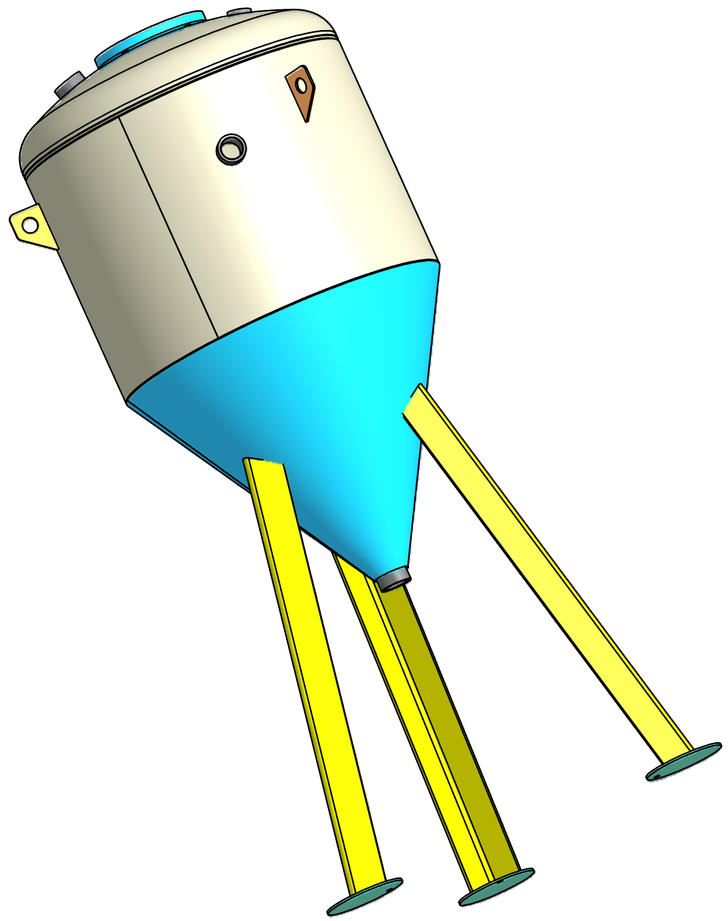

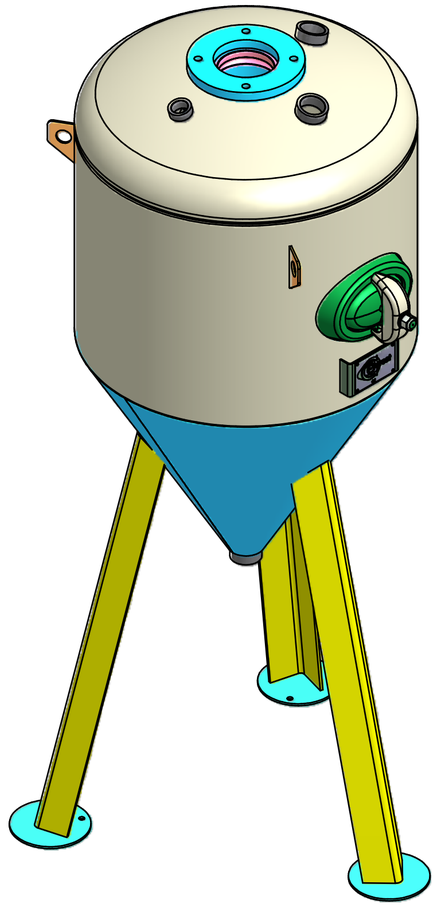

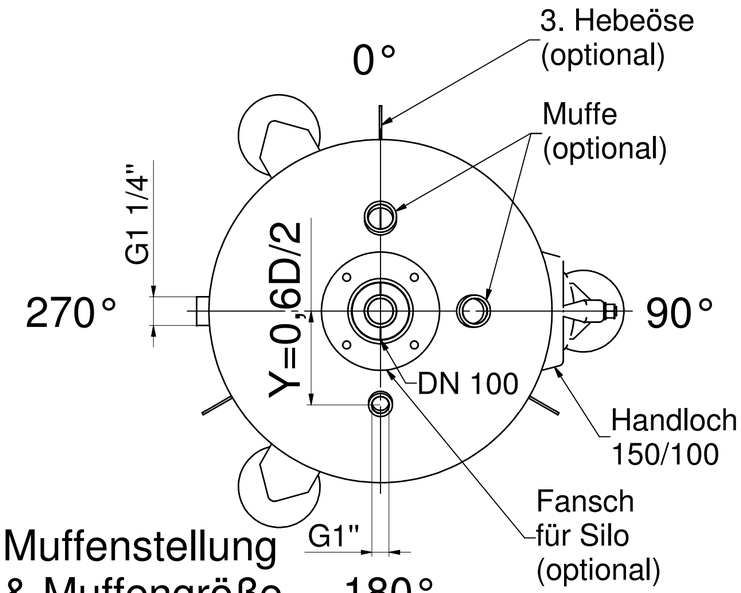

Muffenstellung
& Muffengröße
auf Wunsch

Detail Innenverrohrung

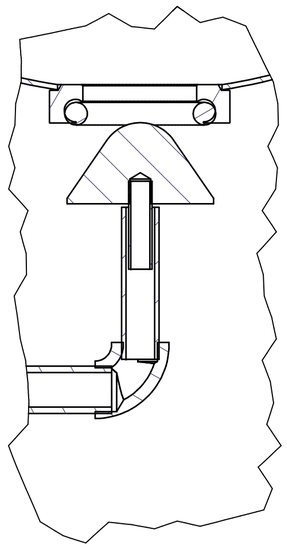

Stutzentabelle - Nozzle Table

Bez. Item	Anz. pcs.	DN	PN	NORM Spec.	Verwendung Description	Rohrdia. x Wandd. x Länge tubedia. x wallth. x length
M1	1	-	-	-	Inspektionsöffnung	150/100
N1	1	-	-	EFEREST	Verschlußring	DN 100 oder DN 40
N2	1	-	-	DIN 2986	Lufteinlaß	1 1/4" oder 1/2"
N3	1	-	-	DIN 2986	Entlüftung	1" oder 1/2"
N4	1	-	-	DIN 2986	Auslaß	1 1/4" oder 1/2"

Allgemeine Daten

max. zul. Druck PS	12	bar	Konformitätsbewertung	Kat. II - IV, Mod. B + D
min./max. zul. Temperatur TS	-10/50	°C	Auslegung nach	Richtlinie 97/23/EG AD 2000-Merkblätter
Prüfdruck	17,2	bar	Lastwechsel Druckschwankungsbreite	modellabhängig Δp = 0 - 12 - 0 bar
Volumen	18-600	Liter	Bemerkung schwellende Beanspruchung Korrosionszuschlag = 1mm	
Fluidgruppe	2 (Strahlmittel, Luft)			
Ausnutzung der zul. Berechnungsspannung in der Schweißnaht			-	
Oberflächenbehandlung	ohne			

Allgemein-Toleranzen nach DIN 28005-T1

Oberflächen nach DIN ISO 1305

Maßstab

Gewicht

Werkstoff: C-Stahl (Edelstahl auf Wunsch)

	Datum	Name
Gezeichnet	31.05.2007	Müller
Geprüft	03.03.2008	RM
Norm		

Benennung

Strahlbehälter (FBS)
Blast Pressure Vessel

EFEREST GmbH
Bautenberger Str. 37
D-57234 Wilnsdorf

Zeichnungsnummer: 102954-ZG_01-00

1

A2

Zus. | Änderungen | Datum | Name